TECHNISCHE FICHE

FLUXER
FLOOD CONTROL

CSFDIN1625R

SCHARNIERENDE GG25 TERUGSLAGKLEP MET FLENSAANSLUITING



Toepassing	Neutrale vloeistoffen, water, olie en gassen
Materialen	Huis in gietijzer GG-25, volgens DIN 16912, n° 0.6025 Klep in gietijzer Dichtingsring in het huis in messing Dichtingsring op de klep in versterkt rubber
Verfbehandeling	Grijze verf of bitumen geschikt voor drinkwater
Aansluiting	Flenzen geboord volgens DIN 2501 PN-10
Bedrijfsomstandigheden	16 bar tot 80 °C 16 bar tot 120 °C 13 bar bij 150 °C De maximum temperatuur met standaard dichtingen bedraagt 80 °C Op aanvraag kunnen dichtingen voor hogere temperaturen geleverd worden
Opties	Met tegengewicht, met roestvrijstalen of gietijzeren dichtingsringen

Afmetingen (in mm)

DN	40	50	65	80	100	125	150	175	200	250	300
F	150	165	185	200	220	250	285		340	406	460
L	180	200	240	260	300	350	400		500	600	700
H	115	125	130	140	160	180	200		220	290	330
KG	8	10	15	20	26	35	48		72	135	196

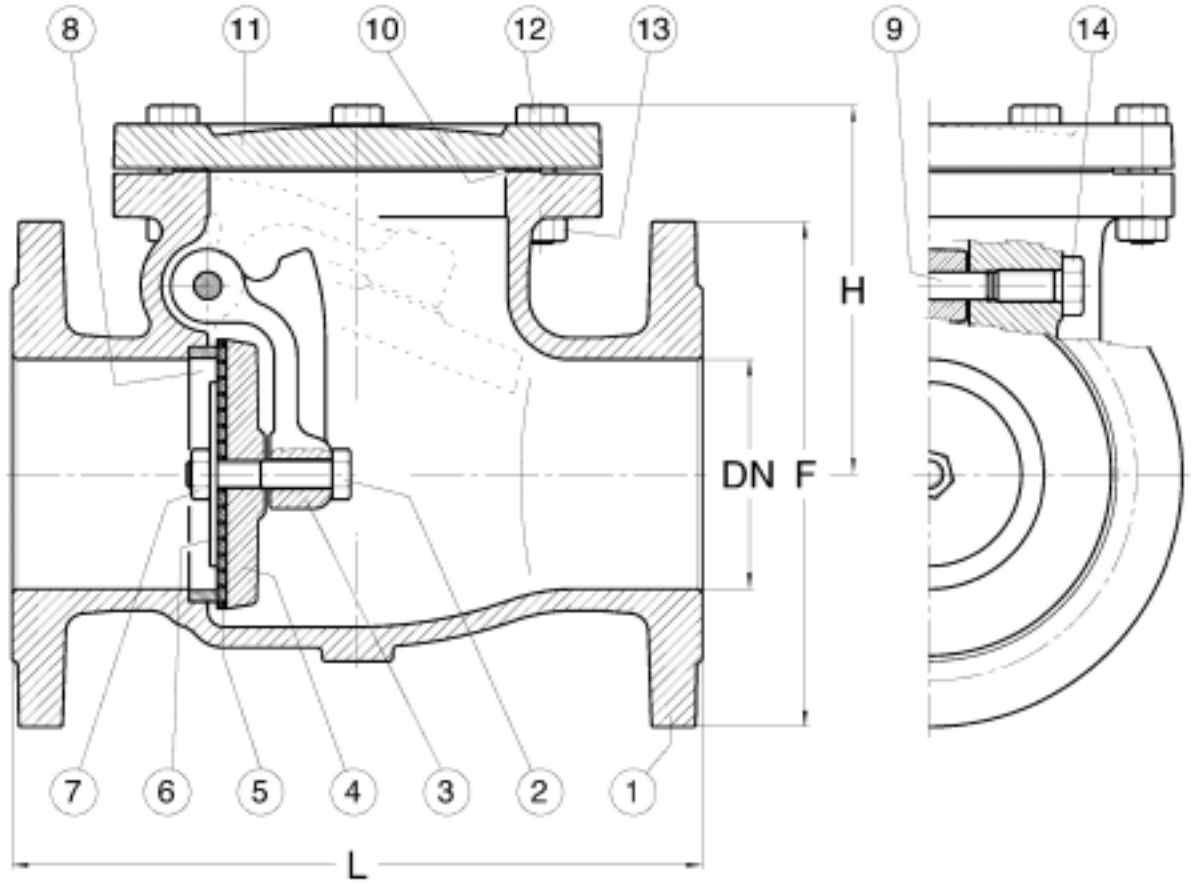

N°	Beschrijving	Materiaal
1	Huis	Gietijzer GG-25
2	Bout	Staal 8.8
3	Scharnier	Gietijzer GG-25
4	Klep	Gietijzer GG-25
5	Dichting	Rubber, versterkt
6	Ring	Staal, DN 40 - DN 150 Gietijzer GG-25 vanaf DN 200
7	Moer	Staal
8	Zitting	Messing
9	As	Messing
10	Dichting	NBR rubber
11	Deksel	Gietijzer GG-25
12	Bout	Staal 8.8
13	Moer	Staal
14	Bout	Staal 8.8

Figuur

1 Zitting messing / rubber

2 Zitting messing / messing

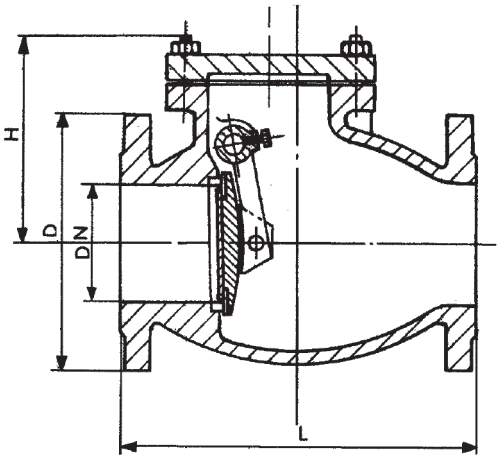

Materialen

Huis en klep in gietijzer GG-25 volgens DIN 1691, n° 0.6025

As in chroomstaal X20Cr13, n° 1.4021

Fig. 1

Zitting in het huis in messing CuZn37, zitting op de klep in rubber

Fig. 2

Zitting in het huis en op de klep in messing CuZn37

Aansluiting

Flenzen geboord volgens DIN PN 10/16

Afmetingen en gewichten (in mm)

DN	40	50	65	80	100	125	150	200	250	300	350	400	450	500
L	180	200	240	260	300	350	400	500	600	700	800	900	1000	1100
H	104	117	122	140	156	180	205	247	310	335	395	400	455	485
D	150	165	185	200	220	250	285	340	395	445	505	565	615	670
KG	7,5	10,7	14,2	17,8	24	43	54	94	131	175	305	341	380	453

Proefdrukken

- Klep geopend = 1,5 x PN
- Klep gesloten = PN

Max. werkdruk en temperatuur

	Fig. 1 Werkdruk in bar			
DN	PN	40°	120°	150°
40 - 150	10	10	-	-
200 - 300	8	8	-	-
350 - 500	6	6	-	-

Fig. 2 Werkdruk in bar			
PN	40°	120°	150°
16	16	16	13
10	10	10	6
8	8	8	4