TECHNISCHE FICHE

HydroControl VFS

Roestvaststalen strangregelafsluiter
PN 16/PN 25, DN 65...300



Roestvaststalen strangregelafsluiter voor statische hydraulische inregeling van leidingnetwerken in gesloten verwarmings- en koelwatersystemen. De afsluiter beschikt over een meetfunctie via de klepzitting. Alle onderdelen die in contact komen met het medium zijn gemaakt van roestvaststaal (EPDM-afdichtingen). De afsluiter is leverbaar in twee verschillende materiaalsoorten.

De CF8M-uitvoering is ook geschikt voor gebruik in maritieme omgevingen. Voor gebruik met zeewater als medium adviseren wij echter uitsluitend onze bronzen HydroControl VFR.

Eigenschappen

- Volumestroomregelaar
- Afsluitbaar
- Meetnippelaansluiting voor flowmeting
- Continu, afsluitbare voorinstelling

Kenmerken

+ Alle onderdelen die in contact komen met media zijn gemaakt van roestvaststaal (EPDM-afdichtingen)
+ Verkrijgbaar in roestvaststaal CF8 of CF8M (voor details zie hoofdstuk Materialen)
+ Verkrijgbaar tot DN 300 met flenzen volgens EN 1092-1, PN 16 of PN 25
+ Bouwlengte volgens EN 558-1

DATE 20260824

Productinformatie

Technische gegevens

Nominale diameters	DN 65...300
Varianten	met flenzen volgens EN 1092-1 en EN 558-1 / **PN 16 / roestvaststaal CF8M** met flenzen volgens EN 1092-1 en EN 558-1 / **PN 25 / roestvaststaal CF8M**
Bedrijfstemperatuur	-10...95 °C
Werkdruk	PN 16 of PN 25
Medium	Verwarmings- en koelwater volgens VDI 2035 of ÖNORM 5195 Water-/glycolmengsels met max. 50% glycolgehalte
Kvs-waarde	86...1276

Materialen

Component	Materiaal
Handwielset met voorinstelling	Polyamide (PA66 GF30)
Hoekige zittingbehuizing, kopstuk en regelkegel	**Artikelnr. 10636..:** roestvaststaal CF8M (komt overeen met materiaalnummer 1.4408, vergelijkbaar 1.4401 (A4), SAE 316)
Spindel, behuizing meetventielen	**Artikelnr. 10635..:** roestvaststaal 304 (komt overeen met materiaalnummer 1.4301 (A2), SAE 304) **Artikelnr. 10636..:** roestvaststaal 316 (komt overeen met materiaalnummer 1.4401 (A4), SAE 316)
Klepafdichtingen en zittingafdichtingen	EPDM

Artikelnummers en kvs-waarden

		Roestvaststaal CF8M (1.4408)	
Nonminale diameter	Kvs-waarde	Art.nr. PN 16	Art.nr. PN 25
DN 65	86,9	1063651	1063681
DN 80	115,4	1063652	1063682
DN 100	186	1063653	1063683
DN 125	241,9	1063654	1063684
DN 150	358,6	1063655	1063685
DN 200	795,1	1063656	1063686
DN 250	1087,8	1063657	1063687
DN 300	1276,2	1063658	1063688

Afmetingen

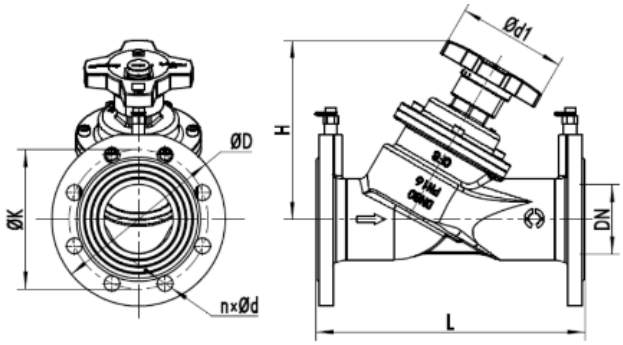

HydroControl VFS DN 65...150

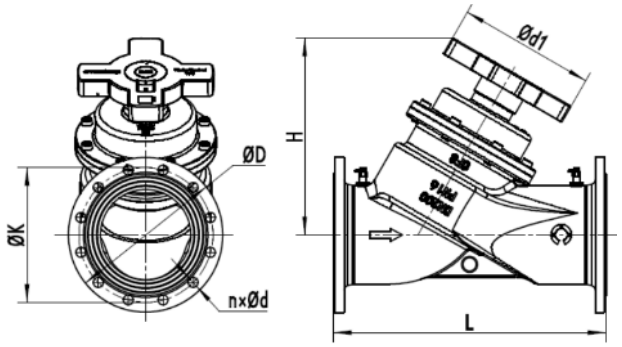

HydroControl VFS DN 200...300

				PN 16				PN 25			
DN	L [mm]	H [mm]	Ød1 [mm]	ØD [mm]	ØK [mm]	n x Ød [mm]	Gewicht [kg]	ØD [mm]	ØK [mm]	n x Ød [mm]	Gewicht [kg]
65	290	195	125	185	145	4 x 18	14	185	145	8 x 18	14
80	310	206	125	200	160	8 x 18	17	200	160	8 x 18	17
100	350	237	125	220	180	8 x 18	25	235	190	8 x 22	27
125	400	244	125	250	210	8 x 18	33	270	220	8 x 26	35
150	480	281	125	285	240	8 x 22	49	300	250	8 x 26	50
200	600	421	300	340	295	12 x 22	87	360	310	12 x 26	90
250	730	460	300	405	355	12 x 26	136	425	370	12 x 30	142
300	850	500	300	460	410	12 x 26	178	485	430	16 x 30	185

Markeringen

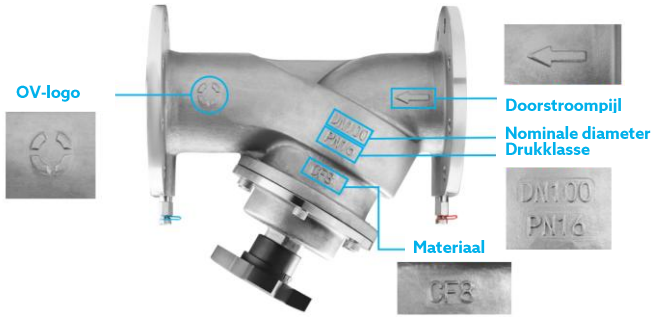

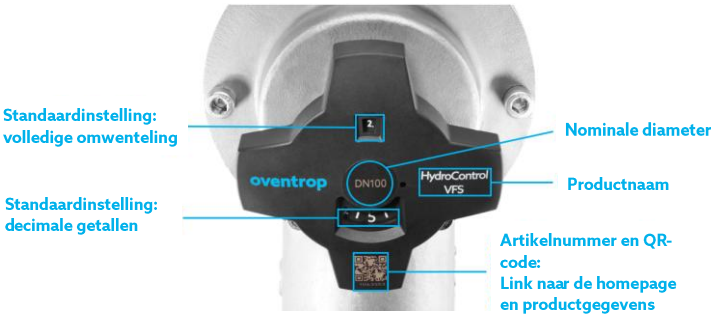

Inbouw

Er moeten stabilisatiezones worden voorzien voor en achter de afsluiter.

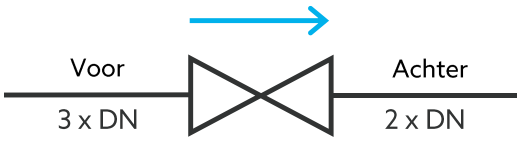

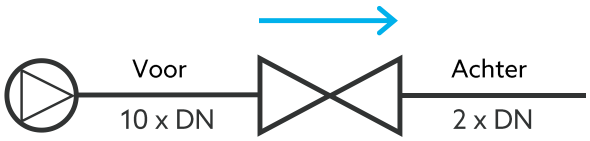

Inzichten

Kv-waarden

V	DN 65	DN 80	DN 100	DN 125	DN 150	DN 200	DN 250	DN 300
1,0	**2,6**	**6,3**	**5,5**	**8,4**	**13,8**	**57,7**	**70,4**	**60,3**
1,1	2,9	6,8	6,5	9,3	15,2	63,0	78,2	68,5
1,2	3,2	7,3	7,4	10,2	16,6	68,0	86,4	77,7
1,3	3,5	7,8	8,4	11,1	17,9	73,5	94,4	87,7
1,4	3,8	8,2	9,5	12,1	19,2	77,8	103,6	97,7
1,5	4,2	8,7	10,7	13	20,6	82,8	112,0	107,7
1,6	4,5	9,1	11,9	14	22	88,2	120,8	118,2
1,7	4,8	9,5	13,2	15	23,6	94,2	129,8	129,6
1,8	5,1	10	14,7	16,2	25,2	99,9	138,8	139,6
1,9	5,5	10,6	16	17,5	27	105,8	147,6	149,6
2,0	**5,9**	**11,2**	**17,6**	**18,8**	**29,2**	**113,2**	**156,3**	**159,6**
2,1	6,3	11,8	19,2	20,1	31,5	121,1	164,8	168,8
2,2	6,7	12,3	21	21,6	33,9	129,6	173,8	178,4
2,3	7	12,9	22,9	23,1	36,5	137,5	182,4	188,0
2,4	7,4	13,4	24,9	24,8	39,2	146,0	191,0	197,7
2,5	7,8	14	26,9	26,3	42	155,1	200,0	207,6
2,6	8,3	14,7	28,9	28	45	165,0	208,8	216,8
2,7	8,7	15,5	30,9	29,9	48	175,0	217,6	225,6
2,8	9,3	16,5	33	32	51	185,2	225,9	233,8
2,9	9,9	17,7	35,1	34	54	196,4	233,9	242,0
3,0	**10,6**	**18,9**	**37,5**	**36,4**	**57,1**	**207,9**	**241,9**	**249,5**
3,1	11,4	20,4	39,9	38,9	60	220,0	249,8	256,2
3,2	12,2	22,2	41,9	41,3	63,1	233,1	256,6	262,6
3,3	13	24,1	44,2	44,1	66,5	245,6	263,4	268,2
3,4	13,9	26,1	46,4	47	69,8	260,0	269,6	273,9
3,5	14,9	28,3	49	50	73	274,5	275,9	278,8
3,6	15,9	30,7	51,3	53	76,2	288,8	282,2	283,6
3,7	17	33	54	56,5	79,5	302,8	289,2	288,0
3,8	18,3	35,3	56,8	59,8	82,8	317,4	296,0	293,6
3,9	19,6	37,9	59,3	63	85,9	330,8	303,8	299,8
4,0	**21,2**	**40,3**	**62,5**	**66,8**	**88,9**	**344,4**	**311,3**	**305,4**
4,1	22,9	42,8	65,9	70,8	91,9	358,8	319,9	312,0
4,2	24,9	45,7	69,1	74,3	94,9	372,5	329,4	317,4
4,3	27	48,2	72,9	78,8	97,8	386,0	338,4	322,8
4,4	29,1	51,1	76,8	83	100,5	400,5	348,0	328,0
4,5	31,5	54,1	80,7	87,5	103,2	414,1	358,2	334,0
4,6	33,8	57	84,2	92	106	427,2	368,4	340,9
4,7	36,2	60	88,2	96,1	108,8	441,2	378,2	348,0
4,8	38,5	62,9	92	100,8	111,3	453,8	388,4	356,3
4,9	40,6	65,5	95,8	105	114	465,5	399,4	365,8
5,0	**42,6**	**68**	**99,1**	**109**	**116,7**	**476,5**	**409,0**	**377,5**

V	DN 65	DN 80	DN 100	DN 125	DN 150	DN 200	DN 250	DN 300
5,1	44,5	70,4	102,1	112,9	119,2	487,5	423,2	390,5
5,2	46,4	72,8	105,1	116,8	121,8	496,8	437,9	406,0
5,3	48,2	74,9	108	120,1	124,1	505,5	452,6	422,8
5,4	49,9	77	110,9	124	126,8	514,8	467,4	440,8
5,5	51,5	79	113,5	127,5	129	522,8	482,6	459,8
5,6	53,1	81	116,2	131	131,3	530,8	497,2	479,6
5,7	54,9	82,9	119	134,8	133,8	538,4	511,5	499,2
5,8	56,4	84,4	121,9	138	136,1	545,2	525,4	518,2
5,9	58	86	124,8	141,8	138,8	552,5	539,6	537,0
6,0	**59,6**	**87,5**	**127,9**	**145**	**141,2**	**560,1**	**554,2**	**555,9**
6,1	61,1	88,8	131,5	148,2	143,8	566,8	567,8	568,8
6,2	62,7	89,9	135	151,4	146,2	574,0	581,0	583,8
6,3	64,3	90,8	139	154,8	148,8	578,8	595,3	597,6
6,4	65,9	91,4	143	157,8	151,2	585,0	609,0	611,6
6,5	67,5	92,1	147	161	153,8	590,5	622,6	625,8
6,6	68,9	92,8	151	163,8	156,7	596,2	635,5	639,6
6,7	70,4	93,3	154,8	167	159,1	602,5	648,6	654,0
6,8	71,6	93,9	158	170	162	608,2	660,8	666,5
6,9	72,8	94,7	161	173,2	164,8	615,0	672,4	678,8
7,0	**73,8**	**95,5**	**163,6**	**176,8**	**167,8**	**622,1**	**683,1**	**691,2**
7,1	74,7	96,3	165,8	180,1	170,8	630,0	691,8	702,3
7,2	75,4	97,2	167,1	184	173,8	638,8	699,2	712,4
7,3	75,9	98,2	168,4	187,8	176,9	646,8	704,8	722,1
7,4	76,3	99,1	169,3	191,8	180	656,2	710,6	731,4
7,5	76,7	100	170	195,5	183,5	665,5	715,4	740,0
7,6	77	101	170,6	199,5	186,8	674,6	721,0	749,6
7,7	77,3	102	171,2	203,2	190,1	683,8	727,4	758,4
7,8	77,7	103	171,8	207	193,8	692,0	734,8	768,3
7,9	78,2	104	172,5	210,8	197,5	700,5	745,0	778,8
8,0	**78,8**	**105**	**173,5**	**214,1**	**201,3**	**707,4**	**758,0**	**790,4**
8,1	79,5	106	174,8	217	205,2	714,5	773,2	802,4
8,2	80,2	107	175,9	220,2	209,5	720,0	795,0	816,2
8,3	81	108,1	177	223	213,9	726,1	817,0	829,8
8,4	81,8	109,1	178,3	225,9	218,2	732,5	841,0	843,8
8,5	82,7	110,1	179,7	228,7	222,9	737,5	867,0	858,8
8,6	83,5	111,2	180,9	231,1	227,2	743,0	895,0	873,8
8,7	84,4	112,2	182,1	234	232	747,5	919,0	888,6
8,8	85,2	113,3	183,4	236,5	236,5	752,0	939,0	903,8
8,9	86,1	114,4	184,8	239	241	756,5	959,0	918,2
9,0	**86,9**	**115,4**	**186**	**241,9**	**245**	**761,2**	**973,7**	**933,3**
9,1					249	765,2	981,0	943,6
9,2					253	769,5	984,7	953,6
9,3					256,8	772,5	989,0	963,6
9,4					260,2	776,0	990,6	972,8
9,5					264	779,6	990,8	983,4
9,6					267,8	782,5	991,2	992,8
9,7					271,2	785,3	991,8	1003,4

V	DN 65	DN 80	DN 100	DN 125	DN 150	DN 200	DN 250	DN 300
9,8					275	788,8	992,6	1014,0
9,9					278,8	792,3	993,0	1024,8
10,0					**282,2**	**795,1**	**994,0**	**1036,6**
10,1					285,8		995,6	1048,5
10,2					289		996,8	1061,8
10,3					292,5		997,6	1076,2
10,4					295,8		998,2	1090,4
10,5					299		999,8	1104,6
10,6					302,5		1000,0	1118,6
10,7					306		1001,6	1132,8
10,8					309,3		1003,8	1145,8
10,9					313		1006,8	1157,8
11,0					**316,7**		**1010,9**	**1168,7**
11,1					320,8		1016,2	1177,8
11,2					324,5		1022,4	1186,2
11,3					328,8		1029,6	1193,6
11,4					332,8		1037,6	1199,8
11,5					337		1044,8	1206,0
11,6					341,5		1053,9	1211,7
11,7					345,8		1062,8	1216,6
11,8					349,8		1071,8	1221,8
11,9					354,5		1079,8	1226,8
12,0					**358,6**		**1087,8**	**1232,2**
12,1								1237,7
12,2								1242,2
12,3								1247,0
12,4								1251,6
12,5								1255,5
12,6								1259,7
12,7								1264,0
12,8								1267,8
12,9								1271,8
13,0								**1276,2**

Doorstroomdiagrammen

DN 65

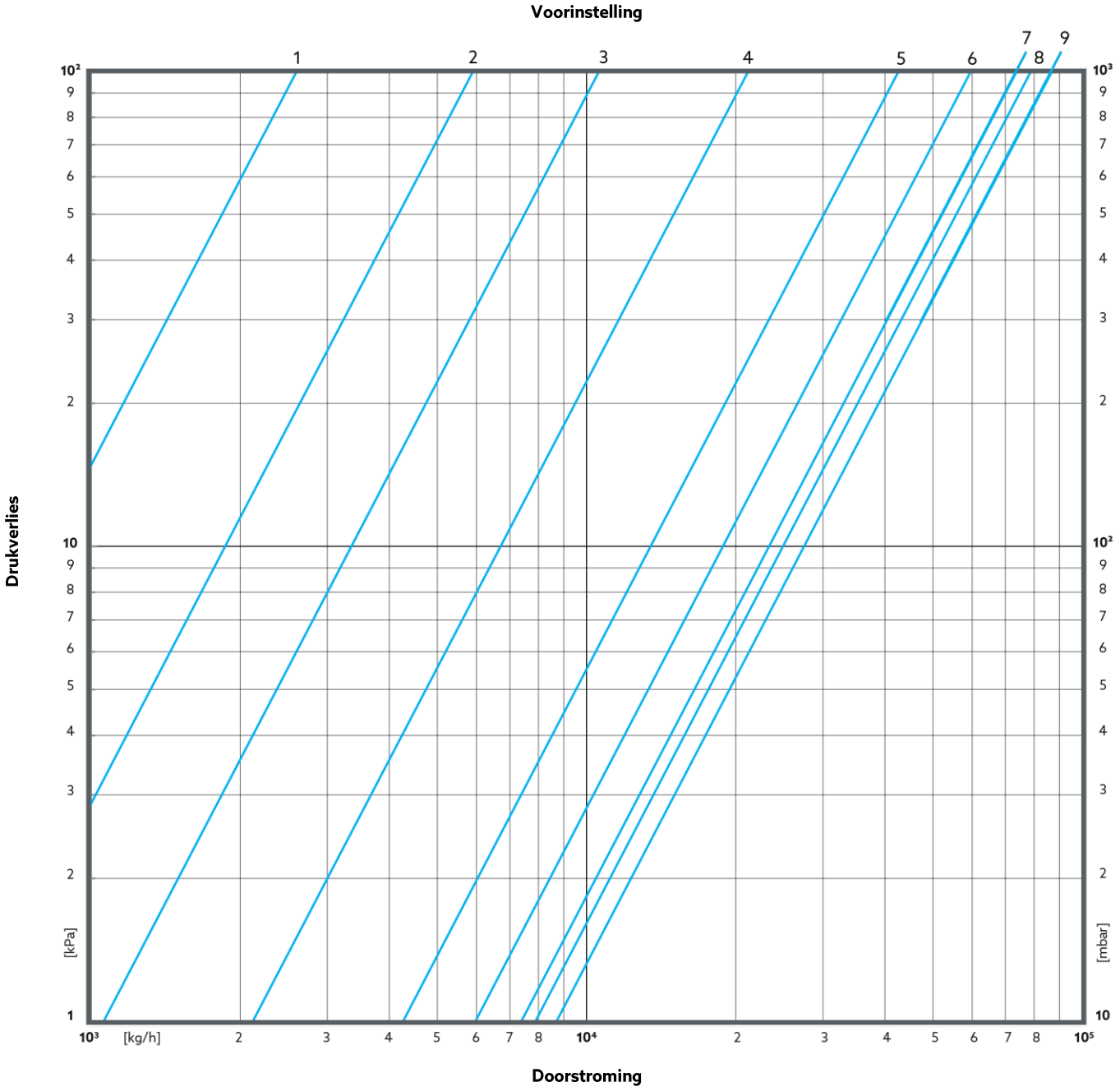

Kv-waarden

DN 65

Voorinstelling	1	1.5	2	2.5	3	3.5	4	4.5	5	5.5
Kv-waarde	2,6	4,2	5,9	7,8	10,6	14,9	21,2	31,5	42,6	51,5
Voorinstelling	**6**	**6.5**	**7**	**7.5**	**8**	**8.5**	**9 (kvs)**			
Kv-waarde	59,6	67,5	73,8	76,7	78,8	82,7	86,9			

DN 80

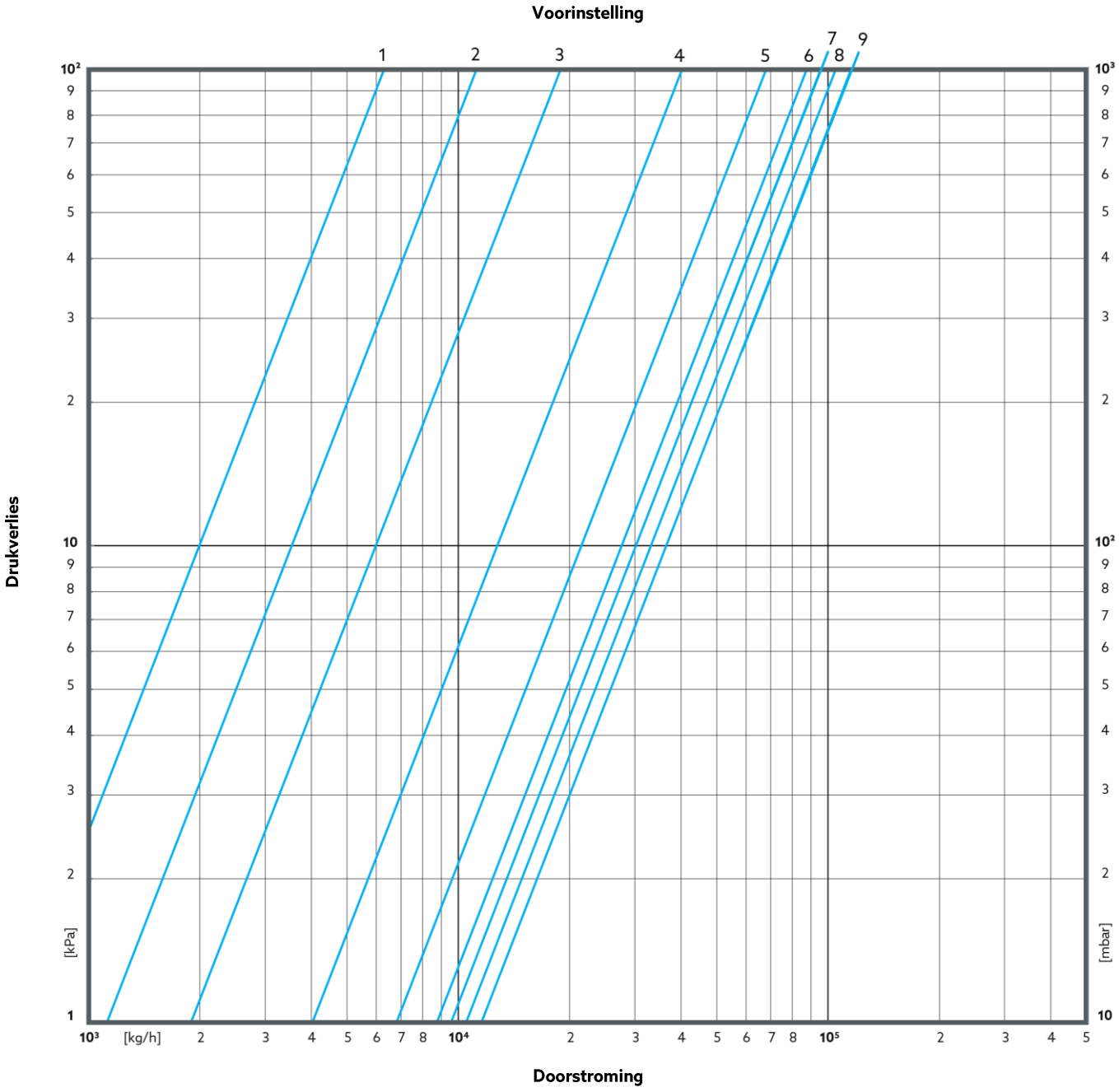

Kv-waarden

DN 80

Voorinstelling	**1**	**1.5**	**2**	**2.5**	**3**	**3.5**	**4**	**4.5**	**5**	**5.5**
Kv-waarde	6,3	8,7	11,2	14	18,9	28,3	40,3	54,1	68	79
Voorinstelling	**6**	**6.5**	**7**	**7.5**	**8**	**8.5**	**9 (kvs)**			
Kv- waarde	87,5	92,1	95,5	100	105	110,1	115,4			

DN 100

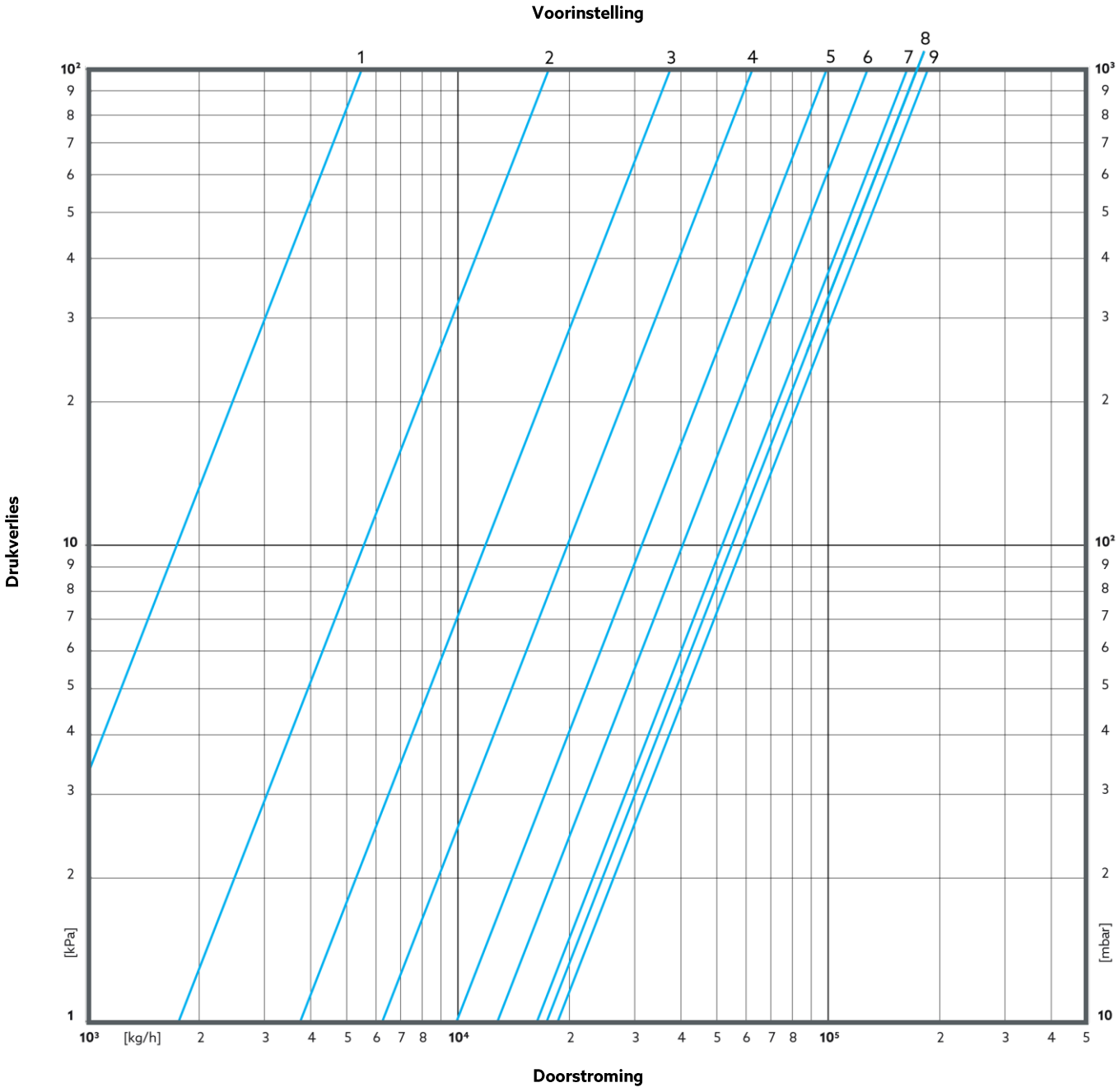

Kv- waarden

DN 100

Voorinstelling	**1**	**1.5**	**2**	**2.5**	**3**	**3.5**	**4**	**4.5**	**5**	**5.5**
Kv- waarde	5,5	10,7	17,6	26,9	37,5	49	62,5	80,7	99,1	113,5
Voorinstelling	**6**	**6.5**	**7**	**7.5**	**8**	**8.5**	**9 (kvs)**			
Kv- waarde	127,9	147	163,6	170	173,5	179,7	186			

DN 125

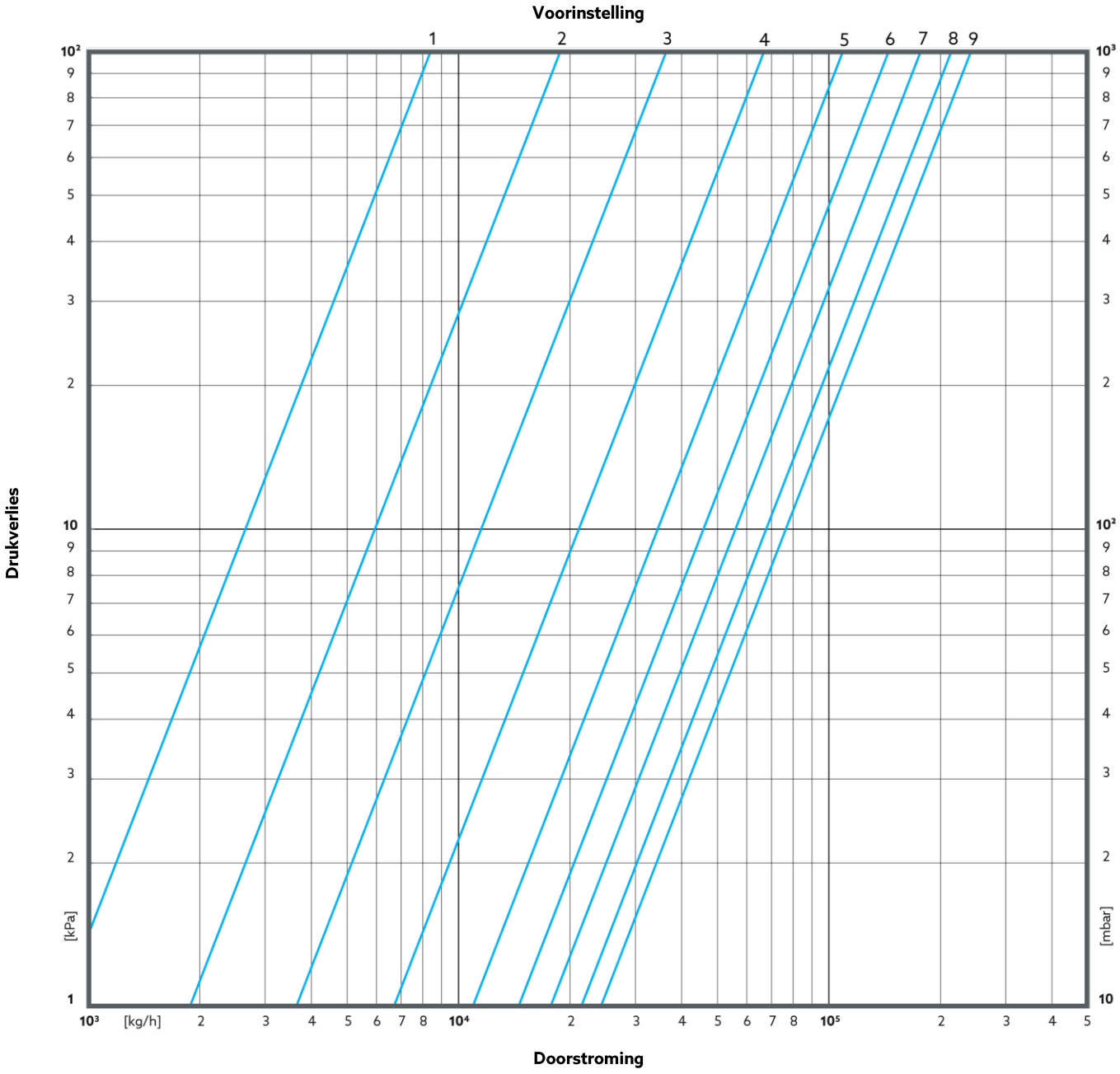

Kv- waarden

DN 125

Voorinstelling	1	1.5	2	2.5	3	3.5	4	4.5	5	5.5
Kv- waarde	8,4	13	18,8	26,3	36,4	50	66,8	87,5	109	127,5

Voorinstelling	6	6.5	7	7.5	8	8.5	9 (kvs)
Kv- waarde	145	161	176,8	195,5	214,1	228,7	241,9

DN 150

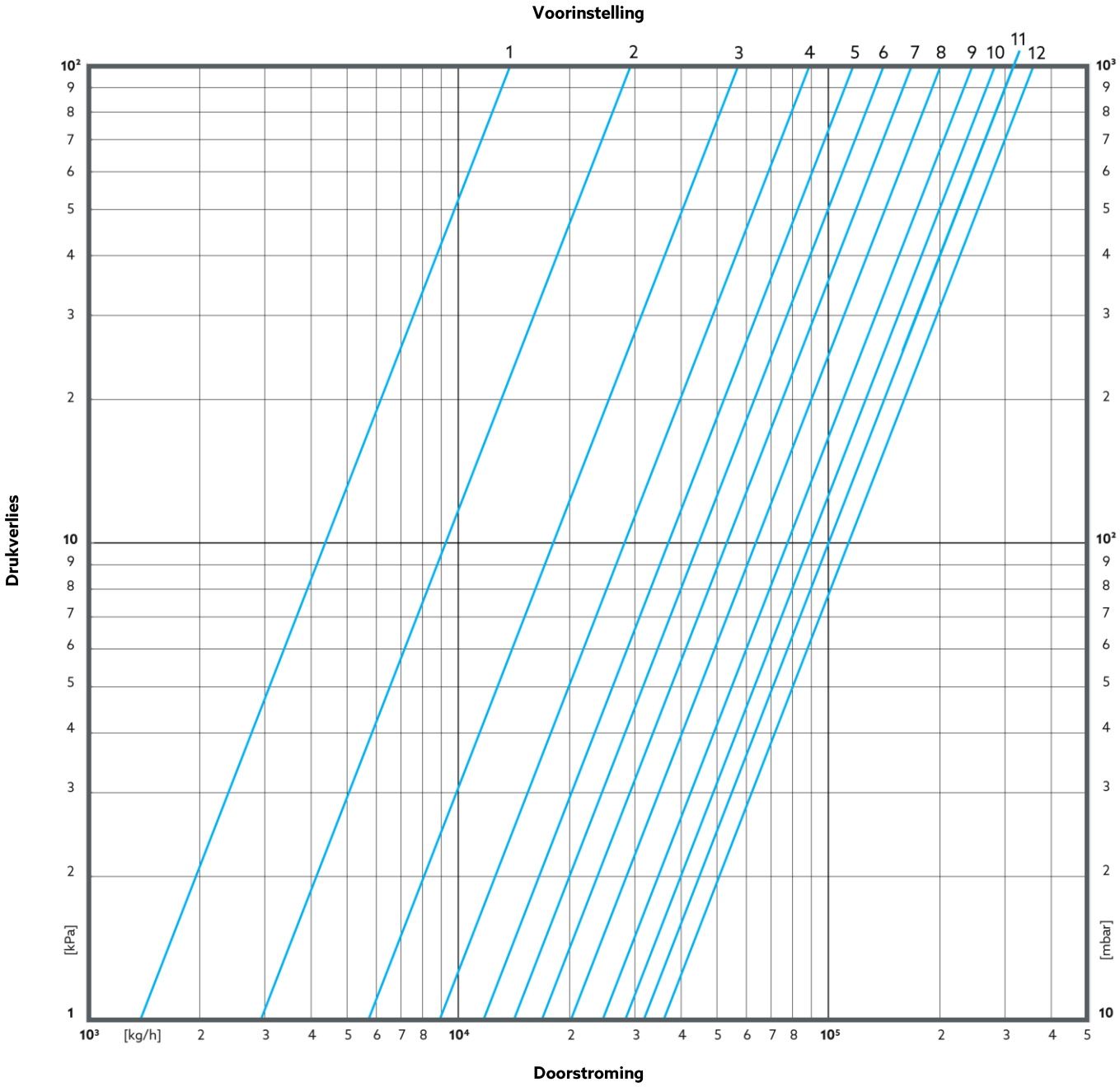

Kv- waarden

DN 150

Voorinstelling	**1**	**1.5**	**2**	**2.5**	**3**	**3.5**	**4**	**4.5**	**5**	**5.5**
Kv- waarde	13,8	20,6	29,2	42	57,1	73	88,9	103,2	116,7	129
Voorinstelling	**6**	**6.5**	**7**	**7.5**	**8**	**8.5**	**9**	**9.5**	**10**	**10.5**
Kv- waarde	141,2	153,8	167,8	183,5	201,3	222,9	245	264	282,2	299
Voorinstelling	**11**	**11.5**	**12 (kvs)**							
Kv- waarde	316,7	227	358,6							

DN 200

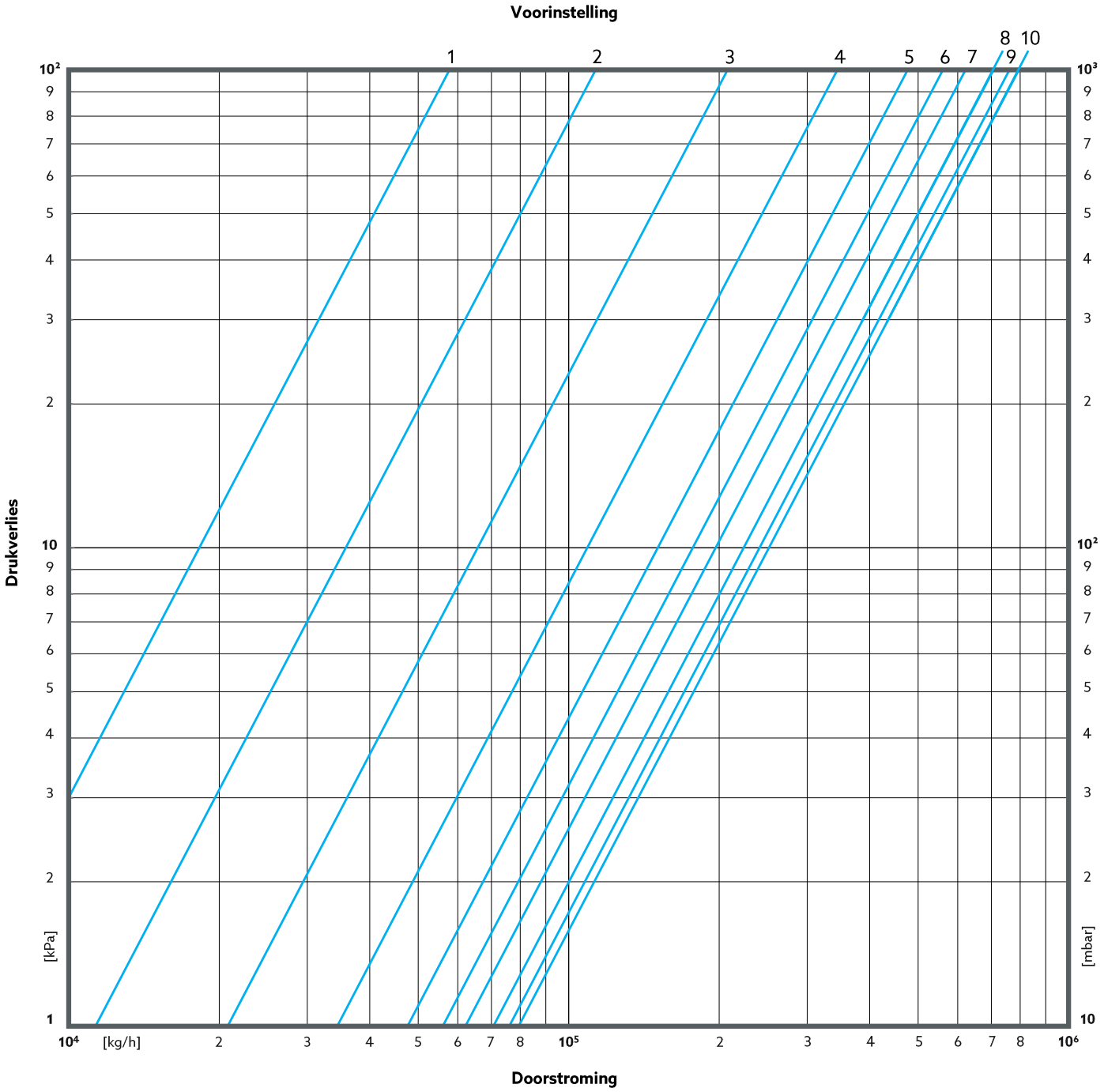

Kv- waarden

DN 200

Voorinstelling	1	1.5	2	2.5	3	3.5	4	4.5	5	5.5
Kv- waarde	57,7	82,8	113,2	155,1	207,9	274,5	344,4	414,1	476,5	522,8
Voorinstelling	**6**	**6.5**	**7**	**7.5**	**8**	**8.5**	**9**	**9.5**	**10 (kvs)**	
Kv- waarde	560,1	590,5	622,1	665,5	707,4	737,5	761,2	779,6	795,1	

DN 250

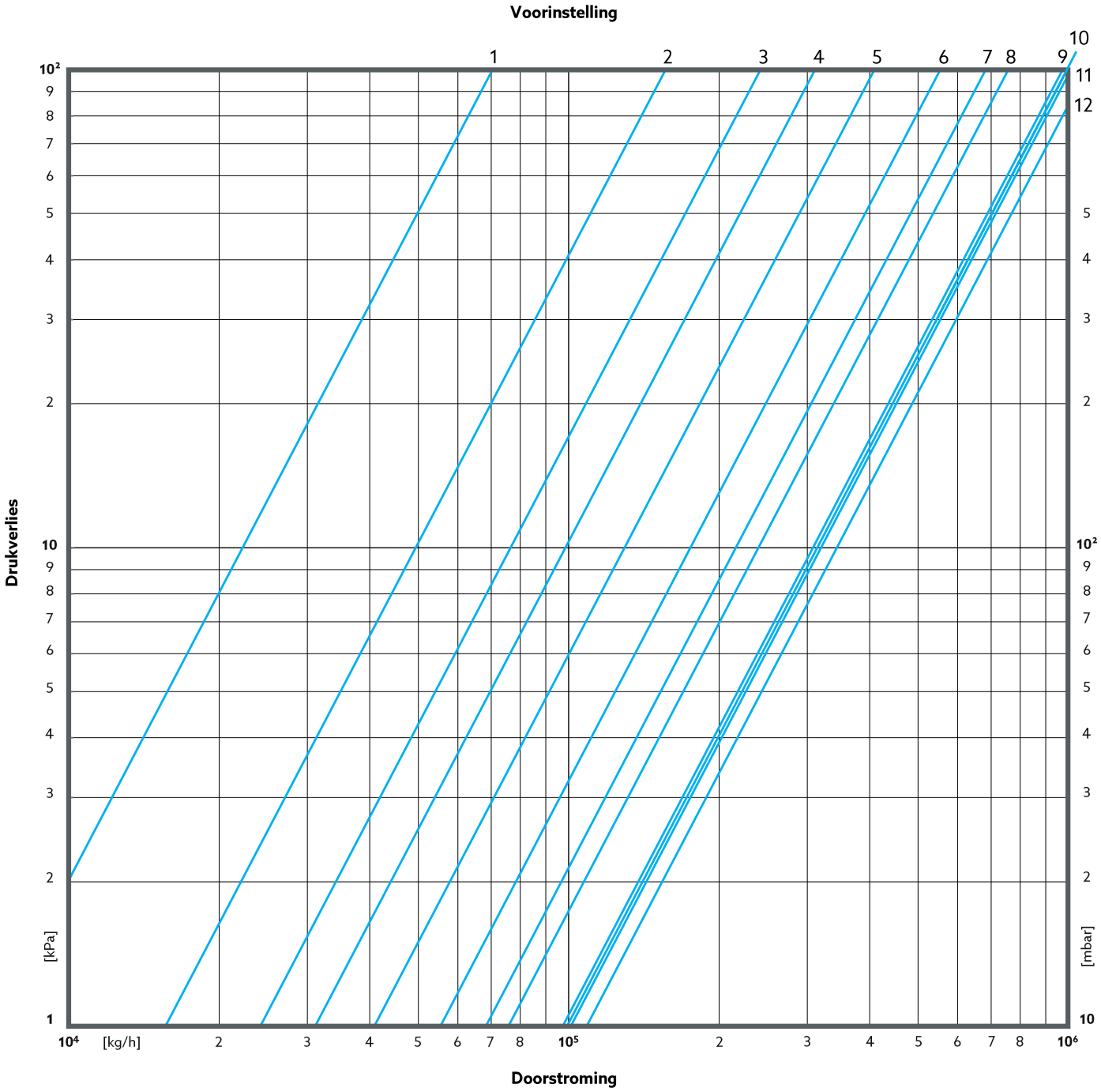

Kv- waarden

DN 250

Voorinstelling	1	1.5	2	2.5	3	3.5	4	4.5	5	5.5
Kv- waarde	70,4	112,0	156,3	200,0	241,9	275,9	311,3	358,2	409,0	482,6
Voorinstelling	**6**	**6.5**	**7**	**7.5**	**8**	**8.5**	**9**	**9.5**	**10**	**10.5**
Kv- waarde	554,2	622,6	683,1	715,4	758	867,0	973,7	990,8	994,0	999,8
Voorinstelling	**11**	**11.5**	**12 (kvs)**							
Kv- waarde	1010,9	1044,8	1087,8							

DN 300

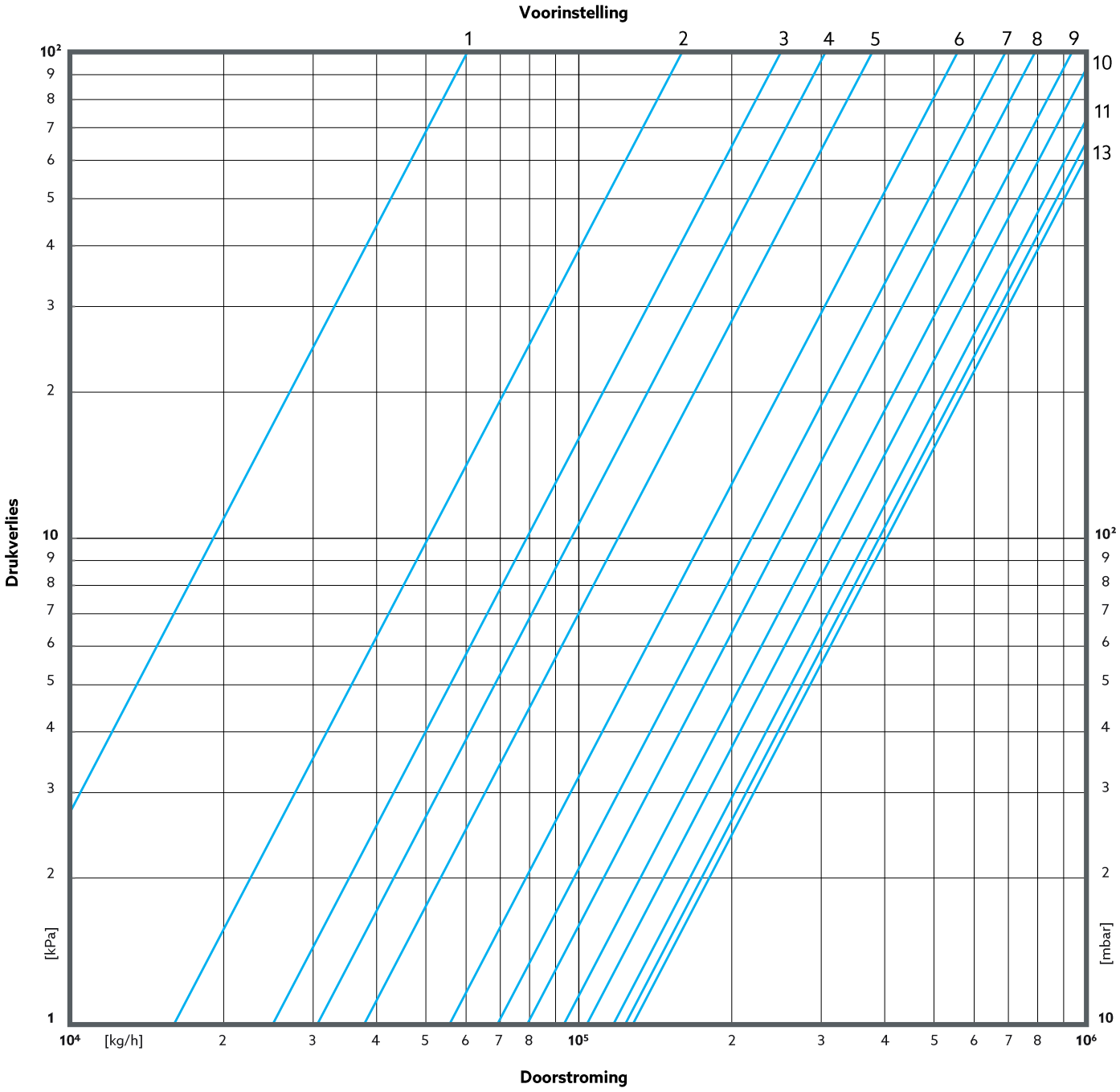

Kv- waarden

DN 300

Voorinstelling	**1**	**1.5**	**2**	**2.5**	**3**	**3.5**	**4**	**4.5**	**5**	**5.5**
Kv- waarde	60,3	107,7	159,6	207,6	249,5	278,8	305,4	334,0	377,5	459,8
Voorinstelling	**6**	**6.5**	**7**	**7.5**	**8**	**8.5**	**9**	**9.5**	**10**	**10.5**
Kv- waarde	555,9	625,8	691,2	740,0	790,4	858,8	933,3	983,4	1036,6	1104,6
Voorinstelling	**11**	**11.5**	**12**	**12.5**	**13 (kvs)**					
Kv- waarde	1168,7	1206,0	1232,2	1255,5	1276,2					